Fiche technique n°
0921B-DH

R304T Ensemble monotube / bitube - orientable

ISO 9001
BSI • Certificat n° FM 00625
Amendment to 22-05-1996
ICIM •- Certificate n° 0006/2 • 24-07-1996

Description

L'ensemble R304T est utilisé dans les installations monotubes et bitubes pour le raccordement unilatéral à 1 point de raccordement de radiateurs décoratifs et de convecteurs. Le volant est orientable sur 180° de sorte que le volant, et après l'élément thermostatique, peut toujours être positionné à l'horizontal, indépendamment d'un raccordement vertical (par le sol) ou d'un raccordement horizontal (par le mur), à gauche ou à droite du corps de chauffe.
En plus, la position équerre du volant par rapport au corps de l'ensemble réduit les dimensions d'encombrement et rend cet ensemble idéal pour remplacer les anciens ensembles non-thermostatisables R324KA.

Les 2 tiges en-dessous du capuchon de protection blanc permettent de choisir un fonctionnement monotube/bitube et d'effectuer le réglage hydraulique ou d'isoler le corps de chauffe (cfr paragraphe "Fonctionnement monotube – bitube").
L'ensemble R304T est fabriqué en laiton, et ensuite nickelé et chromé.
Le raccordement aux tuyaux d'alimentation se fait via l'alésage Giacomini 16mmAA (entre-axe 35mm) ou 18mmAA (entre-axe 50mm) et les adaptateurs R178 – R179 – R179M.
Pour les petits corps de chauffe (pertes de charge inférieures à 2000 mmCE ou 2mCE en fonctionnement bitube) le sens de circulation n'est pas imposé; pour les grands corps de chauffe il faut utiliser la nipple la plus proche du corps de chauffe pour raccorder l'arrivée.

Le raccordement au corps de chauffe se fait via une douille avec filet universel extérieur 1/2" ou 3/4" d'un côté (montage avec clé 27mm) et surface plane de l'autre côté. Le logo Giacomini est estampillé des deux côtés de l'ensemble.

Pour obtenir une circulation optimale dans le corps de chauffe, l'ensemble R304T doit toujours être équipé du tube d'injection R171C Ø11mm pour le modèle en 1/2" et Ø12mm pour le modèle en 3/4" (pas livré avec). La longueur du tube d'injection doit toujours être déterminée en fonction du type de corps de chauffe : longueur tube d'injection = 0.75 x longueur du radiateur décoratif ou juste après la plaquette de séparation du radiateur décoratif ou en fonction du collecteur du convecteur.

Le tube d'injection est serré dans la douille de l'ensemble et doit être positionné bien à ras du bord inférieur de la douille. De cette façon existe un contact optimal avec le répartiteur plastique P16/6 (réf. P16Y006) et une circulation correcte dans l'ensemble et dans le corps de chauffe est obtenue.

L'ensemble R304T est livré avec un volant manuel R450TG, avec possibilité de préréglage, et avec capuchon de protection plastique, et peut être thermostatisé par après sans vidanger et sans arrêter l'installation.

Le mécanisme P12AX004 est interchangeable sous pression avec la clé R400.

Cette documentation n'a qu'une valeur indicative. La société Giacomini se réserve le droit d'apporter, à n'importe quel moment et sans préavis, toutes modifications techniques et commerciales aux articles présentés dans cette documentation. Les préconisations données ne dispensent pas du respect des règles de l'art, des normes et de la réglementation en vigueur.

Dimensions (en mm)

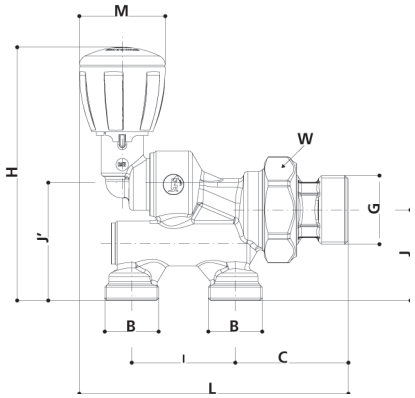

Références	GxB	I	J	J'	L	C	H	M	W	Ø R171C
R304TX011	1/2"x16AA	35	38	50	115	51	116	42	46	11
R304TX012	1/2"x18AA	50	44	56	125	51	122	42	46	11
R304TX013	3/4"x16AA	35	38	50	116	53	116	42	46	12
R304TX014	3/4"x18AA	50	44	56	126	53	122	42	46	12

Données techniques (*)

Caractéristiques :

- Température max. de l'eau : 110 °C
- Pression max. : 10 bar
- Δp max. bitube thermostatique : 1,4 bar

(*) 1 bar = 100 KPa = 10193.7 mmCE

Matériaux utilisés :

- le corps du robinet et la douille sont fabriqués en laiton suivant UNI EN 12165 et CW617N, après nickelés et chromés.
- le volant est fabriqué en ABS, blanc, avec marquage du logo et du nom Giacomini.
- le mécanisme P12AX004 est interchangeable sous pression avec la clé R400

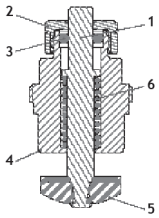

1. tige inox
2. écrou laiton
3. O-ring EPDM
4. corps laiton
5. clapet EPDM
6. ressort inox

Valeurs Kv :

- Fonctionnement monotube - 2 tiges "complètement ouvert" (dévissées vers l'extérieur)

R304T	Kv
Bypass (volant ou élément thermostatique fermé)	1.45
Manuel - (volant complètement ouvert)	1.89
Thermostatique - Δt = 2K	1.56

- Fonctionnement bitube – manuel – tige externe "complètement fermé" (vissée vers l'intérieur)

Position	0.5	1	1.5	2	3	4	5	C.O.
Kv	0.40	0.71	0.87	0.94	1.03	1.04	1.06	1.12

Les chiffres indiquent de combien de tours la tige interne doit être ouverte, à partir de la position "complètement fermé", en utilisant une clé hexagonale 4mm.

- Fonctionnement bitube – thermostatique Δt = 2K – tige externe "complètement fermé" (vissée vers l'intérieur).

Position	0.5	1	1.5	2	3	4	5	C.O.
Kv	0.32	0.44	0.46	0.47	0.48	0.49	0.50	0.51

Les chiffres indiquent de combien de tours la tige interne doit être ouverte, à partir de la position "complètement fermé", en utilisant une clé hexagonale 4mm.

Fonctionnement monotube - bitube

Pour obtenir un fonctionnement monotube, tourner la tige externe, à l'aide d'une clé hexagonale R73 10mm, dans le sens contraire des aiguilles d'une montre, jusqu'à la position "complètement ouvert". La tige interne permet, à l'aide d'une clé hexagonale R73 4mm, d'apporter des petites corrections au débit qui entre dans le corps de chauffe ou offre la possibilité d'isoler le corps de chauffe (fermer complètement le volant manuel/la tête thermostatique et la tige interne) et de l'enlever tandis que l'installation reste en fonction.

Pour obtenir un fonctionnement bitube, tourner la tige externe, à l'aide d'une clé hexagonale R73 10mm, dans le sens des aiguilles d'une montre, jusqu'à la position "complètement fermé". La tige interne permet, à l'aide d'une clé hexagonale R73 4mm, de faire l'équilibrage hydraulique du corps de chauffe ou offre la possibilité d'isoler le corps de chauffe (fermer complètement le volant manuel/la tête thermostatique et la tige interne) et de l'enlever tandis que l'installation reste en fonction.