Fiche technique n°
0949B - DJ

R437N - R437

Ensembles Monotube 50% - 1 Point De Raccordement - Thermostatisable

ISO 9001
BSI • Certificat n° FM 00625
Amendment to 22-05-1996
ICIM •- Certificate n° 0006/2 • 24-07-1996

Description

Les ensembles monotubes R437N ½" x 16mm et R437 ½" x 18mm sont utilisés pour le raccordement unilatéral à 1 point de raccordement de radiateurs décoratifs et de convecteurs via le sol (raccordement vertical) ou via le mur (raccordement horizontal).
Les ensembles sont fabriqués en laiton, et ensuite nickelés et chromés.
Le logo Giacomini et le code de production sont estampillés dans le corps des ensembles.

R437N

R437

Le raccordement au corps de chauffe se fait via une douille auto-étanche P15TG-5 (réf. P15TGX043) avec filet extérieur universel 1/2" d'un côté (montage avec clé 21mm) et surface plane de l'autre côté. En utilisant une réduction 1/2" x 3/4", l'ensemble peut être utilisé pour raccorder des corps de chauffe avec filet intérieur universel 3/4".

Le raccordement aux tuyaux d'alimentation se fait via l'alésage Giacomini 16mmAA (entre-axe 35mm) ou 18mmAA (entre-axe 50mm) et les adaptateurs R178 – R179 – R179M.
Le sens de circulation dans les ensembles monotubes peut être choisi sans influence signifiante sur la puissance du corps de chauffe et sur les pertes de charge dans l'ensemble.
En tout cas, il est conseillé d'utiliser la nipple la plus proche du corps de chauffe pour raccorder l'arrivée, de sorte que l'eau circule dans le sens d'ouverture du clapet, ce qui implique une meilleure régulation et une réduction des turbulences.

Pour obtenir une circulation optimale dans le corps de chauffe, les ensembles monotubes R437N et R437 doivent toujours être équipés du tube d'injection R171C Ø12mm. La longueur du tube d'injection doit être déterminée en fonction du type de corps de chauffe : longueur tube d'injection = 0.75 x longueur du radiateur décoratif ou juste après la plaquette de séparation du radiateur décoratif ou en fonction du collecteur du convecteur.
Le tube d'injection est serré dans la douille auto-étanche P15TG-5 (réf. P15TGX043) de l'ensemble et doit être positionné bien à ras du bord inférieur de la douille. De cette façon, il existe un contact optimal avec le répartiteur plastique P16/3 (réf. P16Y003) de sorte qu'une circulation correcte dans l'ensemble monotube et dans le corps de chauffe est obtenue.

Les ensembles R437N et R437 sont également équipés d'une tige sur le côté départ (commande avec clé hexagonale de 6 mm) pour la fermeture de l'entrée du corps de chauffe (si l'arrivée est raccordée sur la nipple la plus proche du corps de chauffe - visser complètement la tige). Dans la position ''complètement ouvert'' (dévisser complètement la tige), avec commande manuelle, c'est maximum 50% du débit total qui circule dans le corps de chauffe; avec commande thermostatique Δt=2K c'est maximum 35% du débit total qui entre dans le corps de chauffe.

Les ensembles R437N et R437 sont livrés avec un volant manuel R450TG avec possibilité de préréglage, et avec capuchon de protection plastique, et peuvent être thermostatisés par après sans vidanger et sans arrêter l'installation.
Le mécanisme P12AX004 est interchangeable sous pression avec la clé R400.

Cette documentation n'a qu'une valeur indicative. La société Giacomini se réserve le droit d'apporter, à n'importe quel moment et sans préavis, toutes modifications techniques et commerciales aux articles présentés dans cette documentation. Les préconisations données ne dispensent pas du respect des règles de l'art, des normes et de la réglementation en vigueur.

Dimensions (en mm)

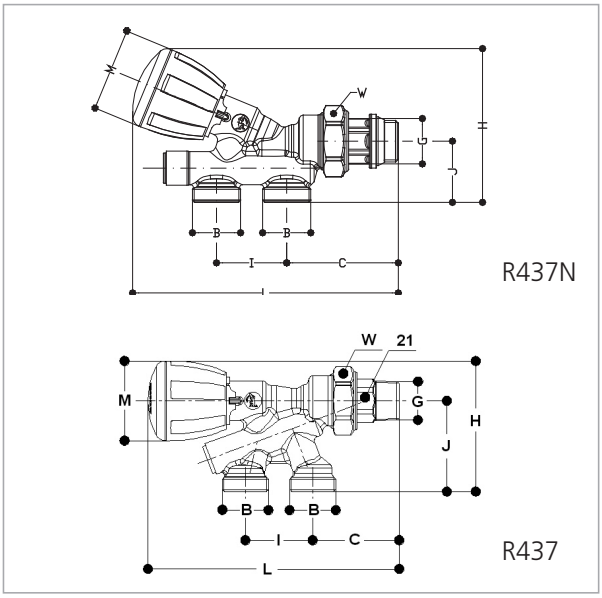

	Réf.	GxB	I	H	J	L	C	M	W
R437N 1/2" x 16 mm	R437NX031	1/2"x16	35	77	30	133	56	42	32
R437 1/2" x 18 mm	R437X032	1/2"x18	50	77	57	133	35	42	32

Données techniques (*)

Caractéristiques :

- Pression d'exercice max 10 bar
- Température de l'eau max 110 °C

(*) 1 bar = 100 KPa = 10193.7 mmCE

Matériaux utilisés :

- Le corps du robinet et la douille sont fabriqués en laiton suivant UNI EN 12165 et CW617N, ensuite nickelés et chromés.
- Le volant est fabriqué en ABS, blanc, avec marquage du logo et du nom Giacomini.
- Le mécanisme P12AX004 est interchangeable sous pression avec la clé R400

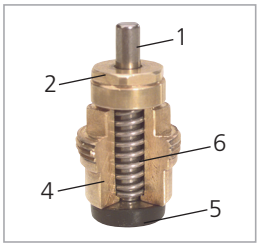

1 Tige inox
2 Écrou laiton
3 O-ring EPDM
4 Corps laiton
5 Clapet EPDM
6 Ressort inox

Valeurs Kv (**) :

La valeur Kv est donnée pour une position "complètement ouvert" de la tige intégrée dans l'ensemble (dévisser la tige complètement avec une clé hexagonale 6mm).

Kv	R437N 1/2" x 16mm	R437 1/2" x 18mm
Commande manuelle	1,94	1,80
Thermostatique - Δt=2K	1,55	1,40

Préréglage par volant manuel R450TG :

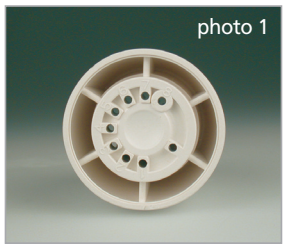

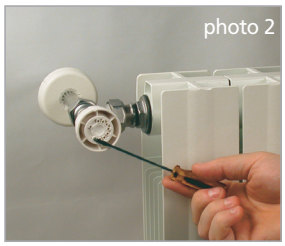

En dessous de la plaquette frontale du volant sont forés des trous, numérotés de 1 à 8 - photo 1. En démontant la tige métallique du volant avec un tournevis - photo 2 - et en la repositionnant dans un des trous, la levée du clapet est limitée et le robinet peut être préréglé. La position exacte de la tige est donnée dans les diagrammes des pertes de charge, qui peuvent être obtenus auprès du service technique.

Montage d'un élément thermostatique - exemple élément à soufflet R470

Pour un fonctionnement optimal, l'élément thermostatique doit toujours être monté à l'horizontale. Pour le montage, retirer d'abord le volant manuel et son embase du corps du robinet. Sortir l'élément thermostatique R470 de son emballage, ouvrir ensuite le volant de l'élément thermostatique sur la position "complètement ouvert" et clipser l'élément sur le corps du robinet (de manière à ce que les crans en demi cercle de l'élément thermostatique s'emboîtent dans les crans du robinet). Tourner le volant dans la position "complètement fermé" pour fixer la tête automatiquement sur le robinet. Régler enfin l'élément sur la position désirée.
Les prescriptions de montage sont affichées également sur la partie intérieure de l'emballage individuel de chaque élément thermostatique.

Démontage d'un élément thermostatique

Pour démonter la tête thermostatique par après, tourner d'abord le volant sur la position "complètement ouvert". Placer deux doigts derrière l'anneau de fixation Clip-Clap et tirer l'anneau en plastique vers la tête thermostatique.
L'élément est ainsi libéré et peut être retiré du robinet.

(**) La valeur Kv d'un ensemble monotube, avec commande manuelle (volant manuel en position ''complètement ouvert") ou équipé d'un élément thermostatique (Δt=2K), donne le débit Q en m^3/h qui passe à travers l'ensemble, pour une pression différentielle ΔP de 1 bar sur l'ensemble.

GIACOMINI-BENELUX s.a. - Rue Provinciale, 273 • B-1301 Bierges • Tél.: +32 (0)10 42 06 50
Fax: +32 (0)10 42 06 99 • e-mail: info@giacomini.be • www.giacomini.com

GIACOMINI Technology in Comfort