R470H

Fiche technique n° **0981B - DL**

GIACOMINI Technology in Comfort

ICIM ISO 9001 0006/7 · ICIM ISO 14001 0032A/2 · ICIM OHSAS 18001 0064L/0

ÉLÉMENT THERMOSTATIQUE À SOUFFLET POUR RADIATEURS À ROBINET INTÉGRÉ

Keymark

R470H

Description

L'élément thermostatique R470H (référence R470HX001) est équipé d'un bulbe métallique à liquide. Le fonctionnement est basé sur le principe de dilatation du liquide. De cette façon, on obtient un réglage proportionnel et automatique de la température ambiante qui est individuelle pour chaque corps de chauffe.

L'élément thermostatique R470H est disponible en RAL 9003 blanc, avec marquage du nom et du logo Giacomini, et dispose du label CE KEYMARK.

L'élément thermostatique R470H peut être monté à l'aide de l'écrou laiton chromé avec filet M30x1.5 sur les intérieurs thermostatisables de la série R46H (références R46HEY001 – R46HFY001 – R46HIY001).

Dimensions (en mm)

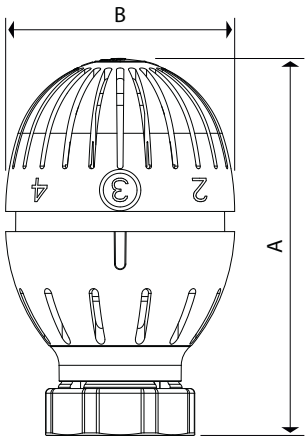

A [mm]	B [mm]
79,8	Ø 48,8

Données techniques (*)

Caractéristiques robinet + R470H :

Température max. de l'eau	110 °C
Pression max.	10 bar

Plage de température en °C

position	*	1	2	3	4	5	☼
temp.	8	10	15	20	25	30	32

(*) 1 bar = 100 KPa = 10193.7 mmCE

Montage et démontage

Ouvrir complètement le volant de l'élément thermostatique R470H et placer l'élément sur l'intérieur du radiateur.
Visser l'écrou laiton chromé complètement (couple max 15Nm) et régler le volant sur la position désirée.

Blocage du volant

Pour bloquer le volant de l'élément thermostatique R470H sur une position fixe, par exemple la position 3, afin d'obtenir une température ambiante constante, il faut:

Photo 1 Photo 2 Photo 3

- tourner le volant jusqu'à ce que le numéro 3 se trouve en face du repère sur l'élément thermostatique
- retirer le volant sans bouger le bulbe (photo 1)
- enlever les 2 tiges de blocage (photo 2) qui se trouvent à l'intérieur du volant
- glisser les tiges dans les cannelures du volant respectivement à gauche et à droite de la position 3 (photo 3)
- replacer le volant en faisant correspondre la position 3 avec le repère sur l'élément thermostatique

Réglage position maximum / minimum

Pour régler le volant de l'élément thermostatique sur une position maximum / minimum, par exemple la position 3, afin de limiter la température ambiante à une valeur maximale / minimale, il faut:

- tourner le volant jusqu'à ce que le numéro 3 se trouve en face du repère sur l'élément thermostatique
- retirer le volant sans bouger le bulbe
- enlever 1 tige de blocage qui se trouve à l'intérieur du volant
- glisser la tige dans les cannelures du volant respectivement à droite ou à gauche de la position 3
- replacer le volant en faisant correspondre la position 3 avec le repère sur l'élément thermostatique

Montage de l'élément anti-vol R455C

Lors du placement d'un élément thermostatique dans des bâtiments publics, écoles, hôpitaux..., il est possible d'empêcher le démontage ou l'enlèvement de l'élément thermostatique en utilisant l'élément anti-vol R455C (référence R455CY101) qui sert également d'élément de renforcement.

L'élément anti-vol R455C est composé de deux parties en plastique – couleur RAL 9003 blanc - chaque partie ayant 2 ergots à l'intérieur, qui s'assemblent au moyen de deux vis TORX 4mm.

Pour faire le montage de l'élément antivol R455C, il faut d'abord monter la tête thermostatique R470H sur le robinet et tourner le volant de la tête thermostatique dans la position qui correspond à la température désirée.
Puis monter les deux parties en plastique de l'élément R455C autour la tête thermostatique de telle façon que la position du volant apparaît dans la fenêtre de l'élément R455C supérieur.

Enfin, utiliser une clé TORX 4 mm pour serrer les 2 vis métalliques.
Les ergots à l'intérieur des parties en plastique s'emboîtent dans les fentes de la tête thermostatique et la bloquent ainsi automatiquement dans la position choisie. Il est alors impossible de changer la température ambiante préréglée. Cet élément antivol fait également office d'élément de renforcement contre les dégâts ou le vandalisme.

Informations supplémentaires

Pour des informations supplémentaires consulter le site web www.giacomini.be ou le département technique via

☏ +32 (0)10 42 06 50
🖷 +32 (0)10 42 06 64
✉ info@giacomini.be

Cette documentation n'a qu'une valeur indicative. La société Giacomini se réserve le droit d'apporter, à n'importe quel moment et sans préavis, toutes modifications techniques et commerciales aux articles présentés dans cette documentation. Les préconisations données ne dispensent pas du respect des règles de l'art, des normes et de la réglementation en vigueur.

GIACOMINI-BENELUX sa / nv - Rue Provinciale, 273 - B-1301 Bierges