GIACOMINI Technology in Comfort

ICIM ISO 9001 0006/7 · ICIM ISO 14001 0032A/2 · ICIM OHSAS 18001 0064L/0

ÉLECTROVANNE NORMALEMENT OUVERTE

R478

R478M

Description

Les électrovannes de la série R478 sont des éléments thermiques normalement ouverts (NO) qui, en combinaison avec un thermostat d'ambiance, règlent la température ambiante suivant le principe tout ou rien dans des locaux qui sont équipés de radiateurs/convecteurs ou de systèmes de sol/plafond.

Les électrovannes comprennent un élément de régulation qui est influencé par une résistance PTC électrique. L'échauffement de la résistance PTC par une tension alternative de 24V ou 230V provoque la dilatation de l'élément de régulation et la fermeture du robinet ou du circuit. La position de l'électrovanne est indiquée visuellement au-dessus du corps (ouvert = tige plastique haut – fermé = tige plastique bas).

Les éléments R478M 24V et R478VM 230V sont équipés d'un micro-switch fin de course (normalement fermé NC pour électrovanne ouverte) pour le contrôle de la pompe de circulation, des vannes de zones, ...

Les éléments R478V 230V et R478VM 230V sont équipés d'un varistor qui protège les éléments contre des surtensions qui peuvent apparaître dans des installations électriques dans lesquelles sont montées des lampes TL ou néon.

Réf.	référence	caractéristiques
R478 -24V	R478X122	24V/50Hz
R478M -24V	R478MX022	24V/50Hz avec micro-switch
R478V -230V	R478VX121	230V/50Hz avec varistor
R478VM -230V	R478VX021	230V/50Hz avec varistor et micro-switch

Dimensions (en mm)

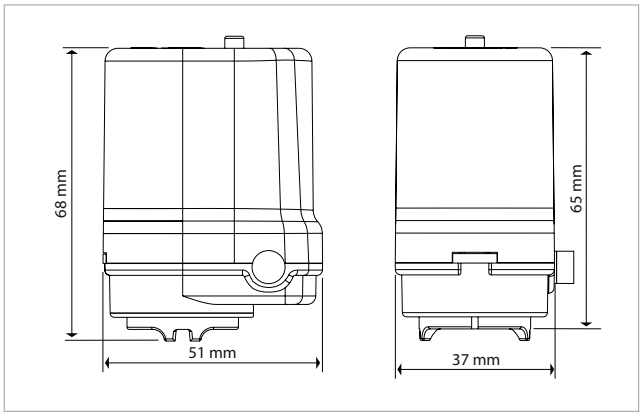

Longueur utile câble électrique = 150 cm

Données techniques

Conditions d'utilisation :

conforme	avec Directive B.T. 2006/95/CE et Certificat ENEC 03
catégorie produit	"Electrical actuators for assembly on radiators or radiant panels systems"
électrovanne	Normalement Ouvert NO
alimentation	24V/50Hz ou 230V/50Hz
tige	mouvement linéaire – plage 2,4mm
degré de protection	IP40
protection	contre le contact direct : par double isolation (classe II)
montage	horizontalement ou verticalement au-dessus du robinet
température ambiante	- 5°C ... + 50°C
température de l'eau	+ 5°C ... + 90°C
pression différentielle max.	3/8" - 1/2" > 3,5 bar 3/4" 2,2 bar 1" 0,8 bar

GIACOMINI Technology in Comfort

ICIM ISO 9001 0006/7 · ICIM ISO 14001 0032A/2 · ICIM OHSAS 18001 0064L/0

ÉLECTROVANNE NORMALEMENT OUVERTE

Matériaux utilisés :

corps	plastique PBT – couleur : gris claire
câble d'alimentation type H05 VV-F	longueur utile 150cm modèle sans micro-switch - 2 x 0.75mm² modèle avec micro-switch - 4 x 0.75mm²
bague	plastique pour montage rapide sur robinets de radiateurs et collecteurs

Caractéristiques électriques :

	R473X122	R473MX022	R473VX121	R473VX021
Alimentation	24V/50Hz	24V/50Hz	230V/50Hz	230V/50Hz
Puissance absorbée	3W	3W	3.5W	3.5W
Courant démarr. *	≤ 0.2A	≤ 0.2A	≤ 0.26A	≤ 0.26A
Courant régime (après 12')	≤ 0.125A	≤ 0.125A	≤ 0.015A	≤ 0.015A
Résistance *	147Ω±25%	147Ω ±25%	1200Ω +46% -35%	1200Ω +46% -35%
Micro-switch NC		3A - 230VAC		3A - 230VAC
Varistor			S10K250	S10K250

*température ambiante

Montage - démontage

Démonter le volant manuel du robinet/collecteur et poser la bague en plastique fournie sur le robinet/collecteur, en s'assurant que les entailles de la bague s'ajustent dans les plots du robinet/collecteur.

Enfoncer l'électrovanne sur la bague en plastique et tourner environ 15° dans le sens des aiguilles d'une montre jusqu'à ce qu'un clic soit audible. Finalement, brancher l'électrovanne sur le réseau électrique.

Pour le démontage, tourner l'électrovanne environ 15° en contresens des aiguilles d'une montre et enlever.

Raccordement électrique

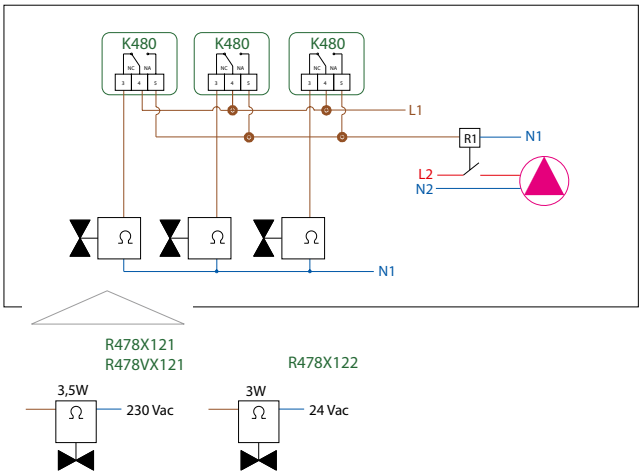

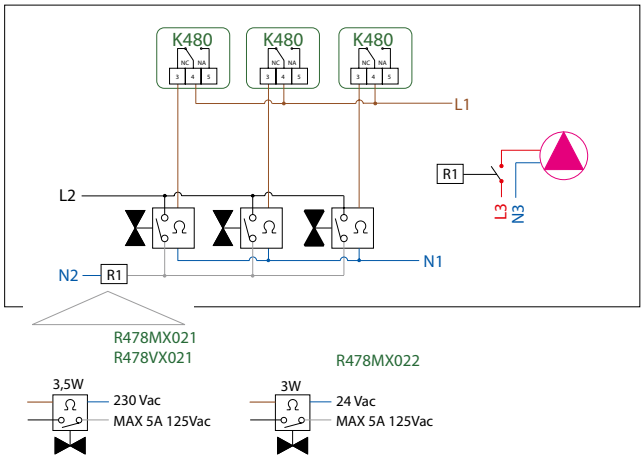

Remarques

Le nombre max. d'électrovannes qui peuvent être raccordées sur 1 thermostat d'ambiance ou sur 1 relais dépend du modèle 24V/50Hz – 230V/50Hz et est calculé en multipliant le courant de démarrage d'une électrovanne avec le nombre d'électrovannes qui seront raccordées sur le même thermostat ou le même relais. Ce courant de démarrage total doit être inférieur au courant max. du thermostat ou du relais.

Pour l'utilisation des électrovannes dans des locaux humides comme des étables, …, les électrovannes doivent être montées dans une armoire étanche pour éviter un court-circuit par pénétration d'eau.

Informations supplémentaires

Pour des informations supplémentaires consulter le site web www.giacomini.be ou le département technique via

☎ +32 (0)10 42 06 50
🖷 +32 (0)10 42 06 64
✉ info@giacomini.be

Cette documentation n'a qu'une valeur indicative. La société Giacomini se réserve le droit d'apporter, à n'importe quel moment et sans préavis, toutes modifications techniques et commerciales aux articles présentés dans cette documentation. Les préconisations données ne dispensent pas du respect des règles de l'art, des normes et de la réglementation en vigueur.

GIACOMINI-BENELUX sa / nv - Rue Provinciale, 273 - B-1301 Bierges